8.12.020 ????? ? ?????

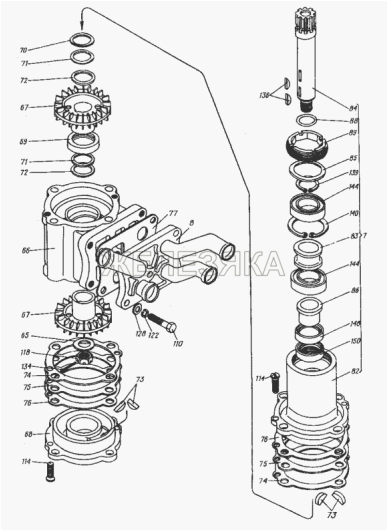

????? ? ????? ??-??(?). ???. 8.12.020

???????: ???? ??? ????????
????

[??????? ?????? ?? ????? ??????]

??????????????[????]

????????

???????? ?? ???? ????? ????.??????? ????????? ?? ???? **????**, ? ????? ?? ??????????? ????????????, ??????????? ? ????????????? ??????????.

???????????? ??? ???????? ?????????		?? (????, ? ????????) ???????? ?????

????????

??? ??? ??????? ?? ???? ??????.